Návod k použití

HOME DELUXE
WIR MACHEN DEIN ZUHAUSE

Modulární pohovka VERONA

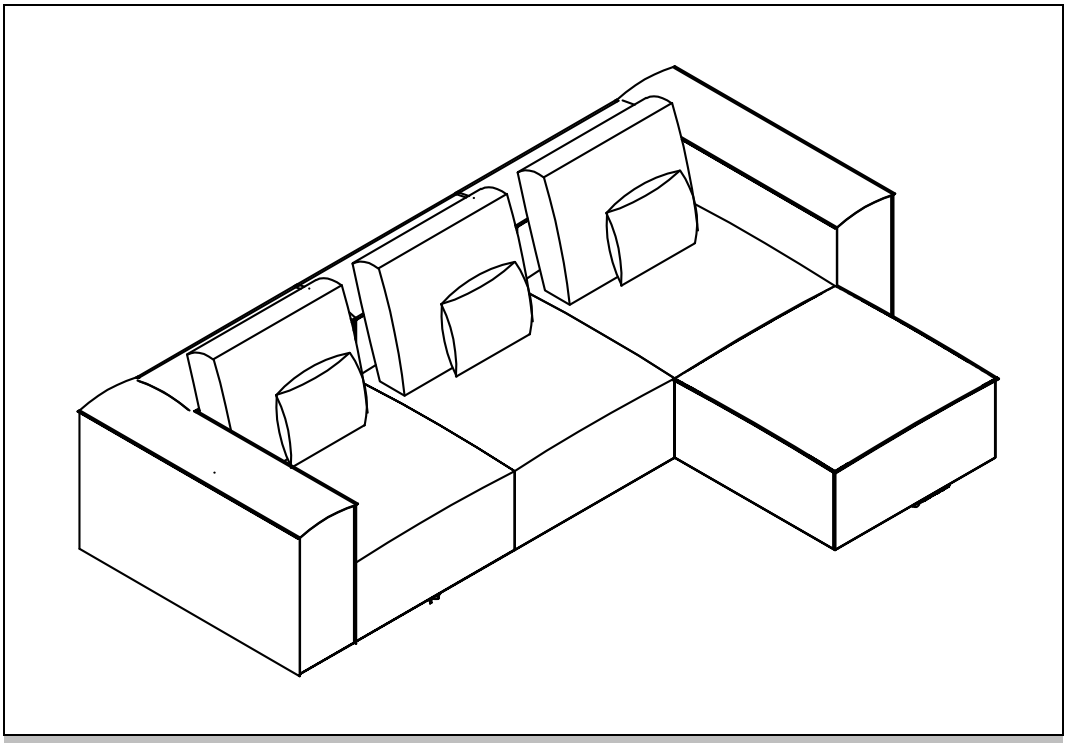

Originální návod k použití

Navrženo v Německu

DŮLEŽITÉ:
USCHOVEJTE PRO POZDĚJŠÍ POUŽITÍ.
PEČLIVĚ SI PŘEČTĚTE!

Obsah

1. Obecné ... 3
1.1. Přehled produktů ... 3
1.2. Obecné informace ... 9
1.3. Záruka ... 9
2. Informace k návodu k použití ... 11
2.1. Dostupnost návodu k použití ... 11
2.2. Cílové skupiny návodu k použití ... 11
2.3. Informace o překladu ... 11
2.4. Vysvětlení symbolů ... 11
2.5. Obecné informace k návodu k použití ... 12
2.6. Použití v souladu s určením ... 12
2.7. Obecné bezpečnostní pokyny ... 12
3. Vlastnosti produktu ... 13
3.1. Technické údaje ... 13
3.2. Popis produktu ... 14
4. Rozsah dodávky ... 14
5. Montáž ... 17
5.1. Bezpečnostní pokyny ... 17
5.2. Sestavení produktu ... 17
6. Použití ... 22
6.1. Bezpečnostní pokyny ... 22
6.2. První uvedení do provozu ... 23
6.3. Provoz ... 23
6.4. Sklad ... 23
7. Odstraňování závad ... 23
8. Čištění a údržba ... 24
8.1. Bezpečnostní pokyny ... 24

9. Demontáž 25
9.1. Bezpečnostní pokyny 25
10. Likvidace 25
10.1. Obecné pokyny 25

Vážení zákazníci,

děkujeme, že jste se rozhodli pro produkt společnosti **Home Deluxe GmbH**. Přejeme vám mnoho radosti s vaší novou modulární pohovkou VERONA.

Návod k použití vám pomůže při montáži, uvedení do provozu, používání a údržbě produktu. Návod k použití a bezpečnostní pokyny je nutné pečlivě a úplně přečíst. Dodržujte tyto pokyny, abyste předešli nebezpečí.

1. Obecné

1.1. Přehled produktů

Modulární pohovka VERONA – výběr variant | *Číslo výrobku:* 20411 | *ID varianty:* 49328

Modulární pohovka VERONA XXL světle šedá				*ID produktu:* 20508		
ID varianty: 49458						
	Balíček 1	*Balíček 2*	*Balíček 3*	*Balíček 4*	*2x balíček 5*	*2x balíček 6*
ID článku:	20384	20385	20386	20307	20388	20389
Varianta ID:	49301	49302	49303	49304	49305	49306

Modulární pohovka VERONA XL světle šedá			*Číslo produktu:* 20507		*ID varianty:* 49457
	Balíček 1	*Balíček 2*	*Balíček 3*	*Balíček 4*	*2x balíček 5*	*Balíček 6*
ID článku:	20384	20385	20386	20307	20388	20389
ID varianty:	49301	49302	49303	49304	49305	49306

Modulární pohovka VERONA L světle šedá				*Číslo produktu:* 20506	*ID varianty:* 49456
	Balíček 1	*Balíček 2*	*Balíček 3*	*Balíček 4*	*Balíček 5*	*Balíček 6*
Číslo položky:	20384	20385	20386	20307	20388	20389
ID varianty:	49301	49302	49303	49304	49305	49306

Modulární pohovka VERONA M světle šedá				*Číslo produktu:* 20505	*ID varianty:* 49455
	Balíček 1	*Balíček 2*	*Balíček 3*	*Balíček 4*	*Balíček 5*
Číslo položky:	20384	20385	20386	20307	20388
ID varianty:	49301	49302	49303	49304	49305

Modulární pohovka VERONA S světle šedá | *varianty:* 49454		*Číslo produktu:* 20504 |		*ID*
	Balíček 1	*Balíček 2*	*Balíček 3*	*Balíček 4*	
ID článku:	20384	20385	20386	20307	
Varianta ID:	49301	49302	49303	49304	

Modulární pohovka VERONA Pravá rohová pohovka světle šedá	*Číslo produktu:* 20457	*ID varianty:* 49384		
	Balíček 1	*Balíček 3*		
ID článku:	20384	20386		
ID varianty:	49301	49303		

Modulární pohovka VERONA Levá rohová pohovka světle šedá	*ID produktu:* 20456	*ID varianty:* 49383		
	Balíček 2	*Balíček 4*		
ID článku:	20385	20307		
ID varianty:	49302	49304		

Modulární pohovka VERONA Střední pohovka světle šedá	*ID produktu:* 20455	*ID varianty:* 49382		
			Balíček 5	
ID článku:			20388	
ID varianty:			49305	

Modulární pohovka VERONA Taburet světle šedý	*ID produktu:* 20454	*ID varianty:* 49381		
				Balíček 6
ID článku:				20389
ID varianty:				49306

Modulární pohovka VERONA XXL béžová	*ID produktu:* 20503	*ID varianty:* 49453				
	Balíček 1	*Balíček 2*	*Balíček 3*	*Balíček 4*	*2x balíček 5*	*2x balíček 6*
ID článku:	20368	20369	20370	20371	20372	20373
ID varianty:	49285	49286	49287	49288	49289	49290

Modulární pohovka VERONA XL béžová	*Číslo produktu:* 20502	*ID varianty:* 49452				
	Balíček 1	*Balíček 2*	*Balíček 3*	*Balíček 4*	*2x balíček 5*	*Balíček 6*
Číslo položky:	20368	20369	20370	20371	20372	20373
ID varianty:	49285	49286	49287	49288	49289	49290

Modulární pohovka VERONA L béžová	*Číslo produktu:* 20501	*ID varianty:* 49451				
	Balíček 1	*Balíček 2*	*Balíček 3*	*Balíček 4*	*Balíček 5*	*Balíček 6*
Číslo položky:	20368	20369	20370	20371	20372	20373
ID varianty:	49285	49286	49287	49288	49289	49290

Modulární pohovka VERONA M béžová	*Číslo produktu:* 20500	*ID varianty:* 49450			
	Balíček 1	*Balíček 2*	*Balíček 3*	*Balíček 4*	*Balíček 5*
Číslo položky:	20368	20369	20370	20371	20372

ID varianty:	49285	49286	49287	49288	49289

Modulární pohovka VERONA S béžová | *Číslo produktu:* 20499 | *ID varianty:* 49449				
	Balíček 1	*Balíček 2*	*Balíček 3*	*Balíček 4*
ID článku:	20368	20369	20370	20371
ID varianty:	49285	49286	49287	49288

Modulární pohovka VERONA Pravý rohový gauč béžový	*Číslo produktu:* 20453	*ID varianty:* 49380		
	Balíček 1	*Balíček 3*		
ID článku:	20368	20370		
ID varianty:	49285	49287		

Modulární pohovka VERONA Levá rohová pohovka béžová	*ID produktu:* 20452	*ID varianty:* 49379		
	Balíček 2	*Balíček 4*		
ID článku:	20369	20371		
ID varianty:	49286	49288		

Modulární pohovka VERONA Střední pohovka béžová	*ID článku:* 20451	*ID varianty:* 49378		
			Balíček 5	
ID článku:			20372	
ID varianty:			49289	

Modulární pohovka VERONA Taburet béžový	*ID produktu:* 20450	*ID varianty:* 49377		
				Balíček 6
ID článku:				20373
ID varianty:				49290

Modulární pohovka VERONA XXL antracitová	*ID produktu:* 21559	*ID varianty:* 51306				
	Balíček 1	*Balíček 2*	*Balíček 3*	*Balíček 4*	*2x balíček 5*	*2x balíček 6*
ID článku:	21545	21546	21547	21548	21549	21550
ID varianty:	51292	51293	51294	51295	51296	51297

Modulární pohovka VERONA XL antracitová	*Číslo produktu:* 21558	*ID varianty:* 51305				
	Balíček 1	*Balíček 2*	*Balíček 3*	*Balíček 4*	*2x balíček 5*	*Balíček 6*
Číslo položky:	21545	21546	21547	21548	21549	21550
ID varianty:	51292	51293	51294	51295	51296	51297

Modulární pohovka VERONA L antracitová	*Číslo produktu:* 21557	*ID varianty:* 51304				
	Balíček 1	*Balíček 2*	*Balíček 3*	*Balíček 4*	*Balíček 5*	*Balíček 6*
Číslo položky:	21545	21546	21547	21548	21549	21550
ID varianty:	51292	51293	51294	51295	51296	51297

Modulární pohovka VERONA M antracitová	*Číslo produktu:* 21556	*ID varianty:* 51303

	Balíček 1	*Balíček 2*	*Balíček 3*	*Balíček 4*	*Balíček 5*
Číslo položky:	21545	21546	21547	21548	21549
ID varianty:	51292	51293	51294	51295	51296

Modulární pohovka VERONA S antracitová | *Číslo produktu:* 21555 | *ID varianty:* 51302

	Balíček 1	*Balíček 2*	*Balíček 3*	*Balíček 4*
ID článku:	21545	21546	21547	21548
ID varianty:	51292	51293	51294	51295

Modulární pohovka VERONA Pravá rohová pohovka antracitová	*Číslo produktu:* 21554	*ID varianty:* 51301		
	Balíček 1	*Balíček 3*		
ID článku:	21545	21547		
ID varianty:	51292	51294		

Modulární pohovka VERONA Levá rohová pohovka antracitová	*ID produktu:* 21553		*ID varianty:* 51300	
	Balíček 2	*Balíček 4*		
ID článku:	21546	21548		
ID varianty:	51293	51295		

Modulární pohovka VERONA Střední pohovka antracitová	*ID článku:* 21552	*ID varianty:* 51299		
			Balíček 5	
ID článku:			21549	
ID varianty:			51296	

Modulární pohovka VERONA Taburet antracit	*ID produktu:* 21551	*ID varianty:* 51298		
				Balíček 6
ID článku:				21550
ID varianty:				51297

1.2. Obecné informace

Abychom splnili naše nároky, neustále zlepšujeme kvalitu, zjednodušujeme montáž a ovládání nebo přizpůsobujeme produkty přáním zákazníků. Vzhledem k těmto změnám je aktuální verze návodu k použití k dispozici na naší domovské stránce.

Označení „produkt“ se v návodu k použití používá pro „modulární pohovku VERONA světle šedou“ a „modulární pohovku VERONA béžovou“.

1.3. Záruka

Od data nákupu platí zákonná odpovědnost za vady a záruční práva.
Společnost Home Deluxe GmbH nenese žádnou odpovědnost za škody způsobené nedodržením návodu k použití. Reklamace vzniklé v důsledku nesprávné montáže nebo použití jsou ze záruky vyloučeny. V případě vad produktu se prosím písemně obraťte na náš zákaznický servis s uvedením názvu produktu, sériového čísla a fotografie typového štítku:

Home Deluxe GmbH
Schanzeweg 2
32312 Lübbecke
Německo
Tel.: +49 (0)5743 6181-0
www.home-deluxe-gmbh.de

V případě dalších dotazů je vám k dispozici náš zákaznický servis, který můžete kontaktovat prostřednictvím kontaktního formuláře.

2. Informace k návodu k použití

2.1. Dostupnost návodu k použití

Návod k použití je součástí produktu a měl by být uchováván v úplném znění v bezprostřední blízkosti produktu.

2.2. Cílové skupiny návodu k použití

Návod k použití musí být přečten a dodržován každou osobou, která se podílí na některé z následujících činností nebo na používání produktu:

- Vybalení
- Montáž / instalace
- Uvedení do provozu / provoz
- Údržba / kontrola / péče
- Odstraňování závad / opravy
- Likvidace

2.3. Informace o překladu

Původní návod k použití byl sepsán v německém jazyce. Všechny ostatní dostupné jazykové verze jsou překlady německé verze.

2.4. Vysvětlení symbolů

Symbol	Vysvětlení symbolů
	**VAROVÁNÍ** Tento symbol upozorňuje na možné nebezpečí, které může vést k smrtelným nebo těžkým zraněním. Před provedením příslušného montážního nebo aplikačního kroku je nutné si přečíst příslušné upozornění.
	**INFO / POZNÁMKA** Tento symbol poskytuje důležité informace a upozorňuje na možné škody na majetku. Před provedením příslušného montážního nebo aplikačního kroku si tyto informace přečtěte, abyste porozuměli problémům a předešli škodám.
	**Používejte pouze v interiéru** Tento symbol upozorňuje, že výrobek smí být používán pouze v interiéru.
	**Přečtěte si návod k použití** Tento symbol upozorňuje, že před montáží/instalací a/nebo obsluhou zařízení je nutné si pečlivě přečíst návod k použití.
	**Skladujte v suchu** Tento symbol upozorňuje, že výrobek musí být skladován v suchu.
	**Křehké** Tento symbol upozorňuje, že výrobek je křehký.

2.5. Obecné informace k návodu k použití

Návod k použití se vztahuje na modulární pohovku VERONA ve všech variantách. Obsahuje důležité informace o montáži, provozu, údržbě a čištění. Návod k použití, zejména bezpečnostní pokyny, je nutné před uvedením výrobku do provozu pečlivě přečíst. Návod k použití pečlivě uschovejte. Výrobek používejte pouze v souladu s tímto návodem k použití, aby nedošlo k náhodnému zranění nebo poškození. Pokud výrobek předáte třetí osobě, předávejte jí také tento návod k použití.

2.6. Použití v souladu s určením

Produkt je vysoce kvalitní, odolný a určený výhradně pro soukromé použití v přiměřeném a obvyklém rozsahu. Náš produkt **není** určen pro komerční použití. Komerční použití je povoleno pouze s písemným souhlasem společnosti Home Deluxe GmbH.
Produkt je modulární čalouněný nábytek určený pro použití v obytných prostorách. Použití ve venkovních a vlhkých prostorách neodpovídá jeho účelu a proto není povoleno.
Produkt používejte pouze tak, jak je popsáno v tomto návodu k použití. Jakékoli jiné použití se považuje za použití v rozporu s určením a může vést k poškození majetku nebo zranění osob. Výrobce nenese žádnou odpovědnost za škody, které vzniknou nebo vznikly v důsledku použití v rozporu s určením nebo nesprávného použití.

2.7. Obecné bezpečnostní pokyny

Obecné bezpečnostní pokyny



- Nesprávné zacházení může vést k vážnému zranění osob a škodám na majetku.
- Produkt montujte **pouze** v případě, že je dodávka kompletní a bez vad.
- Ujistěte se, že všechny díly jsou nepoškozené a správně namontované. Nesprávná montáž může vést k nebezpečí zranění. Poškozené díly mohou ovlivnit bezpečnost a funkci.
- Ochranné zařízení namontované výrobcem nesmí být odstraněno.
- Produkt umístěte pouze na bezpečný, rovný a pevný podklad.
- Na výrobku neprovádějte žádné změny.
- Pravidelně kontrolujte upevnění.
- Produkt udržujte vždy v suchu a mimo dosah tekutin.
- Opravy smí být prováděny pouze po konzultaci se zákaznickým servisem a podle pokynů, jinak zanikají veškeré záruční nároky.

Nebezpečí pro děti



- Udržujte děti mimo dosah obalových materiálů. Hrozí mimo jiné nebezpečí udušení!
- Během montáže produktu držte děti mimo místo montáže. Součástí dodávky jsou malé části, které mohou být spolknuty nebo způsobit vážná zranění.
- **Nebezpečí převrácení!** Produkt není dětská hračka, lezecká stěna ani sportovní zařízení. Jednotlivé prvky produktu se mohou při jednostranném zatížení převrátit, což může mít za následek smrt.
- Děti se mohou při hraní s výrobkem nebo při šplhání na něj zranit.
- Vysvětlete dětem správné zacházení s výrobkem a nikdy je nenechávejte bez dozoru, když si s ním hrají.
- Zajistěte, aby malé děti nevkládaly malé části do úst.

Nebezpečí zranění
Nesprávné zacházení s výrobkem může vést ke zranění.



- Neprovádějte žádné konstrukční změny na výrobku. Jakékoli změny musí být schváleny písemným souhlasem výrobce a provedeny podle pokynů.
- V případě poškození nesmí být výrobek dále používán. Poškozené díly musí být opraveny nebo nahrazeny originálními náhradními díly.
- Dbejte na trvalou pevnou instalaci produktu, aby nedošlo ke zranění.

Nebezpečí poškození



- Nesprávné zacházení s výrobkem může vést k jeho poškození.
- Neotvírejte obal ostrými předměty (např. nožem, nůžkami nebo podobnými předměty), protože by mohlo dojít k poškození produktu. Při otevírání buďte opatrní.
- Nepoužívejte produkt v blízkosti zdrojů tepla nebo otevřeného ohně.
- Chraňte produkt před přímým slunečním zářením a světlem.
- Aby se zabránilo zabarvení látky, měl by být produkt umístěn minimálně 40 cm od radiátorů a jakýchkoli zdrojů tepla.
- Produkt neumisťujte přímo ke zdi, dodržujte odstup od stěny minimálně 30 cm.

Nebezpečí výbuchu



- **Upozornění:** Uvnitř produktu neskladujte snadno vznětlivé, hořlavé ani výbušné látky. Snadno vznětlivé látky mohou způsobit požár.

3. Vlastnosti produktu

3.1. Technické údaje

Modulární pohovka VERONA	
Rozměry pravé rohové pohovky včetně nohou (š x v x d)	cca 120 x 70 x 120 cm
Rozměry levé rohové pohovky včetně nohou (Š x V x D)	cca 120 x 70 x 120 cm
Rozměry střední pohovky včetně nohou (Š x V x D)	cca 87 x 70 x 120 cm
Rozměry taburetu včetně nohy (š x v x d)	cca 87 x 46 x 87 cm
Výška sedáku včetně nohy	cca 46 cm
Noha (Ø x V)	Ø 5,5 x 3 cm
Hloubka sedáku	cca 80 cm
Šířka sedáku	cca 87 cm
Hmotnost pravého rohového gauče	cca 24 kg
Hmotnost levého rohového gauče	cca 24 kg
Hmotnost střední pohovky	cca 24 kg
Hmotnost taburetu	cca 13 kg

Modulární pohovka VERONA	
Zatížení na modul	max. 120 kg
plnivo	Pěnová hmota
Materiál látky	100 % polyester
Barvy látek	Světle šedá / béžová

3.2. Popis

Tento modulární produkt obohacuje obývací pokoj díky atraktivnímu potahu a krásnému designu. Vaše nová oáza pohodlí je kompletně potažena vysoce kvalitní látkou, díky čemuž je možné produkt integrovat i do středu obývacího pokoje. V závislosti na objednaných modulech je produkt přizpůsoben vašim individuálním prostorovým podmínkám, protože je možné vybírat z mnoha různých kombinovatelných modulů. Moduly lze velmi individuálně spojovat pomocí krokodýlích háčků. Navíc produkt díky svému velkorysému tvaru nabízí opravdu hodně místa k sezení a ležení. Díky pěnovému polstrování je vždy možné pohodlné sezení a ležení. Elegantní taburet lze použít individuálně, například jako rozšíření pohovky nebo jako samostatný modul.

4. Rozsah dodávky

Při dodání zkontrolujte, zda obal není poškozen. Dále ihned po vybalení zkontrolujte, zda je dodávka kompletní a zda je produkt a všechny jeho součásti v bezvadném stavu. Produkt smontujte pouze v případě, že je dodávka kompletní a nepoškozená. Jelikož se jedná o modulární produkt, jsou níže uvedeny jednotlivé dodávky jednotlivých modulů.

Pravý rohový gauč

Č.	Popis	Množství	Obrázek
1.	Sedák (88 x 88 x 43 cm)	1	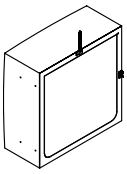
2.	Pravá opěrka rukou (119 x 65 x 31 cm)	1	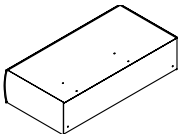
3.	Opěradlo (88 x 65 x 31 cm)	1	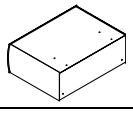

Levý rohový gauč

Č.	Popis	Množství	Obrázek
4.	Sedák (88 x 88 x 43 cm)	1	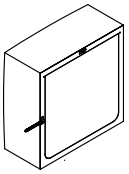
5.	Područka vlevo (119 x 65 x 31 cm)	1	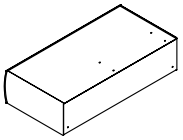
6.	Opěradlo (88 x 65 x 31 cm)	1	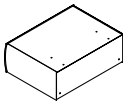

Střední pohovka

Č.	Popis	Množství	Obrázek
7.	Sedák (88 x 88 x 43 cm)	1	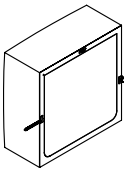
8.	Opěradlo (88 x 65 x 31 cm)	1	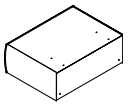

Taburet

Č.	Popis	Množství	Obrázek
9.	Sedák (88 x 88 x 43 cm)	1	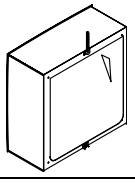

Příslušenství jednotlivých modulů

Č.	Popis	Obrázek	Pravý rohový gauč	Levý rohový gauč	Střední pohovka	Taburet
Sada šroubů						
A.	Spojovací šroub M8 x 80 (ID: 21000)		8	8	4	-
B.	Podložka Ø 8 (ID: 20999)		8	8	4	-
C.	Matice M8 (ID: 20990)		8	8	4	-
D.	klíč na ústa (ID: 20987)		1	1	1	-

Č.	Popis	Obrázek	Pravý rohový gauč	Levý rohový gauč	Střední pohovka	Taburet
E.	Plastová základna (Ø 5,5 x 3 cm)		6	6	4	4
F	Polštář na opěradlo (56 x 56 cm)	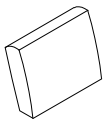	1	1	1	-
G	Polštář (56 x 30 cm)		1	1	1	-
H	Návod k použití použití		1	1	1	1

Pravá pohovka

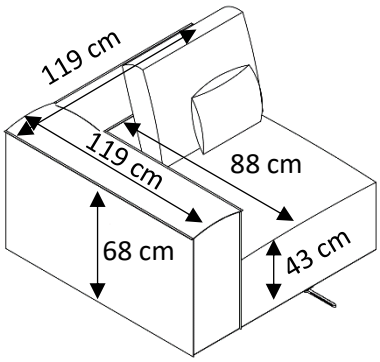

Levá pohovka

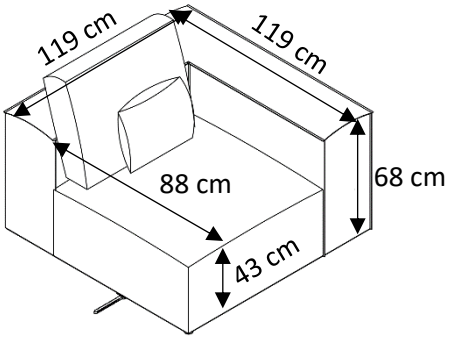

Střední pohovka

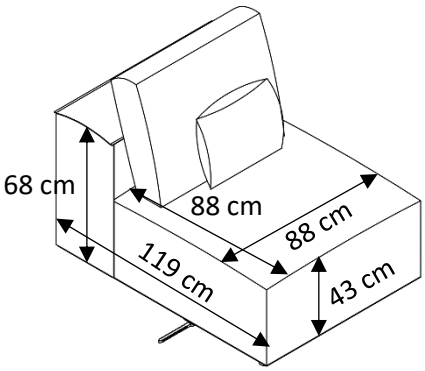

Taburet

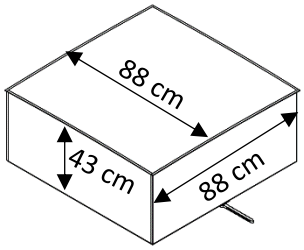

5. Montáž

5.1. Bezpečnostní pokyny

Je nutné si přečíst všechny informace týkající se bezpečnosti a zdraví.

Nebezpečí zranění
Nesprávná manipulace při montáži může vést ke zranění.

- Počet balíků se může lišit v závislosti na objednávce. Ujistěte se, že balíky jsou otevřeny nahoře. Při otevírání balíků buďte velmi opatrní.
- Ihned po vybalení zkontrolujte, zda je dodávka kompletní a zda je produkt a všechny jeho části v bezvadném stavu.
- Produkt montujte **pouze** v případě, že je dodávka kompletní a bez vad.
- Produkt umístěte pouze na bezpečný, rovný a pevný podklad.
- Chyby při obsluze, chyby při montáži nebo poškození vzniklé při montáži jsou ze záruky vyloučeny.
- K montáži produktu jsou zapotřebí minimálně 2 osoby.
- **Nebezpečí skřípnutí!** Při spojování modulů dbejte na to, aby se vaše ruce nebo prsty nedostaly mezi krokosvorky.
- Při montáži noste ochranný oděv, jako jsou bezpečnostní boty a ochranné rukavice.
- **Upozorňujeme, že společnost Home Deluxe GmbH v zásadě nehradí žádné náklady na montáž nebo řemeslné práce, jako jsou náklady na elektrikáře nebo podobné náklady na odborníky.**

5.2. Montáž produktu

Produkt je dodáván v rozloženém stavu a jeho montáž je velmi snadná. Pečlivě dodržujte montážní pokyny. V případě nedodržení pokynů není zaručena funkčnost a bezpečnost produktu.

Potřebné nářadí

	Řezací nůž		Měřicí pásmo
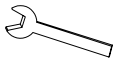	Pákový klíč		

UPOZORNĚNÍ

- Následující pokyny si pečlivě přečtěte.
- Při montáži je nutné jednotlivé komponenty naklonit. Při naklánění dbejte na to, aby ležely na měkkém podkladu (např. na dece), aby nedošlo k poškození potahu.
- Produkt namontujte na místo, kde bude umístěn.
- Pro přemístění produktu na jiné místo je nutné moduly oddělit. Jakmile je produkt umístěn na určené místo, lze moduly znovu spojit.
- Pokud namontovaný krokosvorkový hák není potřebný, lze jej snadno otočit na stranu nebo dozadu.
- Montážní materiál a příslušenství se nacházejí v prvcích / kartonech.
- Nohy stoličky se nacházejí na spodní straně stoličky. Otevřete k tomu zip.

Sestavení pravé pohovky

Obrázek	Krok sestavení
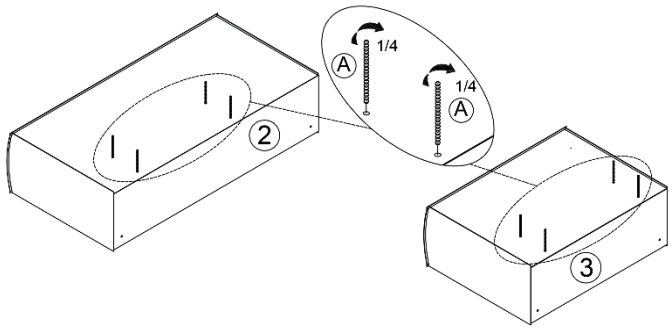	**Krok 1:** - Zašroubujte 4 spojovací šrouby (**A**) do pravého područce (**2**) a opěradla (**3**).
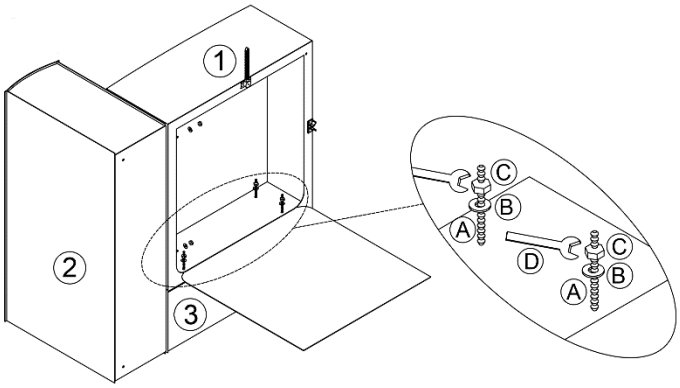	**Krok 2:** - Otevřete zip pod sedákem (**1**). - Poloha spojovacích prvků nesmí směřovat k područkám nebo opěrce zad. - Zasuňte spojovací šrouby opěrek rukou a zadní opěrky skrz otvory v polstrování sedáku. - Nasuňte podložku (**B**) na spojovací šrouby, našroubujte matice (**C**) a utáhněte je.
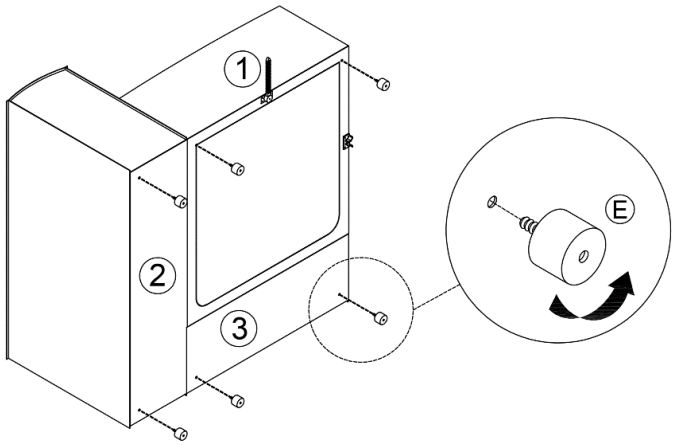	**Krok 3:** - Připevněte 6 plastových nožiček (**E**) pod pravou část pohovky. - Pootáčejte plastové nožičky až na dno sedáku.
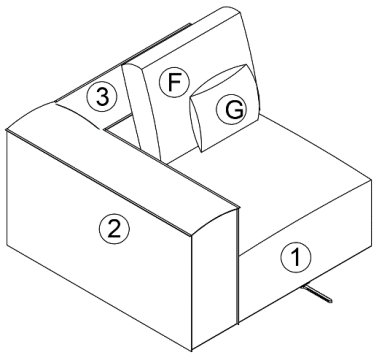	**Krok 4:** - Hotová pravá pohovka.

Sestavení levé pohovky

Obrázek	Krok sestavení
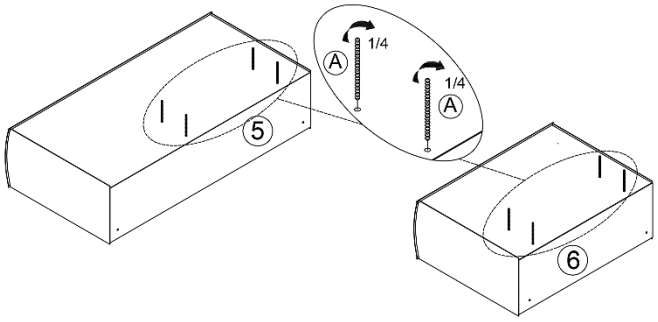	**Krok 1:** - Zašroubujte 4 spojovací šrouby (**A**) do levého područce (**5**) a opěradla (**6**).
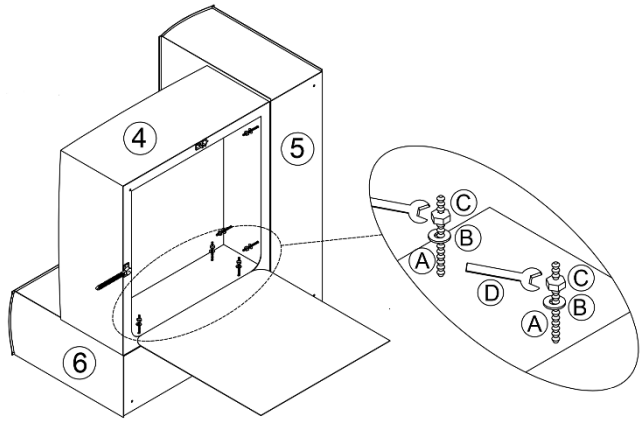	**Krok 2:** - Otevřete zip pod sedákem (**4**). - Poloha spojovacích šroubů nesmí směřovat k područce nebo opěradlu. - Zasuňte spojovací šrouby područky a opěradla do otvorů sedáku. - Nasuňte podložku (**B**) na spojovací šrouby, našroubujte matice (**C**) a utáhněte je.
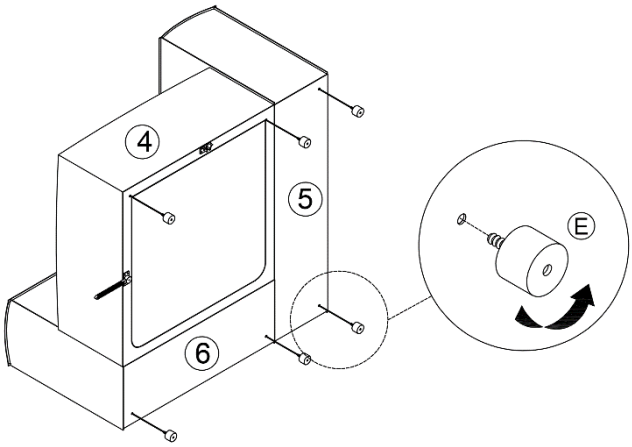	**Krok 3:** - Připevněte 6 plastových nožiček (**E**) pod levou pohovku. - Pootáčejte plastové nožičky až na dno sedáku.
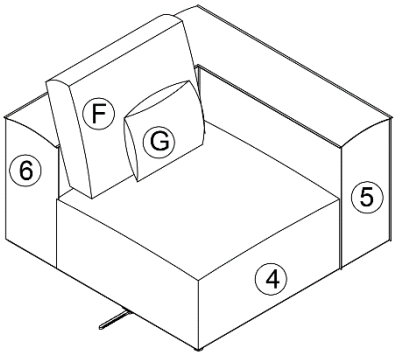	**Krok 4:** - Hotová levá pohovka.

Montáž střední pohovky

Obrázek	Krok sestavení
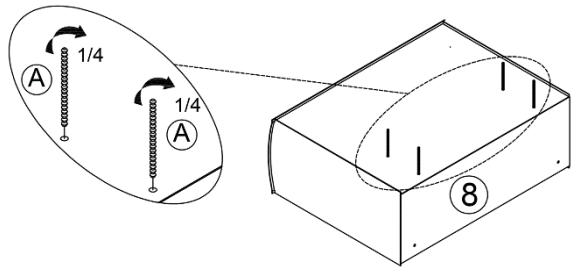	**Krok 1:** - Zašroubujte 4 spojovací šrouby (**A**) do opěradla (**8**).
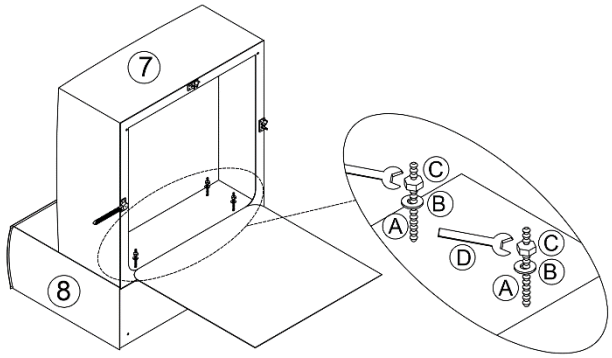	**Krok 2:** - Otevřete zip pod sedákem (**7**). - Poloha spojovacích prvků nesmí směřovat k opěrce rukou nebo opěradlu. - Zasuňte spojovací šrouby opěradla do otvorů sedáku. - Nasuňte podložku (**B**) na spojovací šrouby, našroubujte matice (**C**) a utáhněte je.
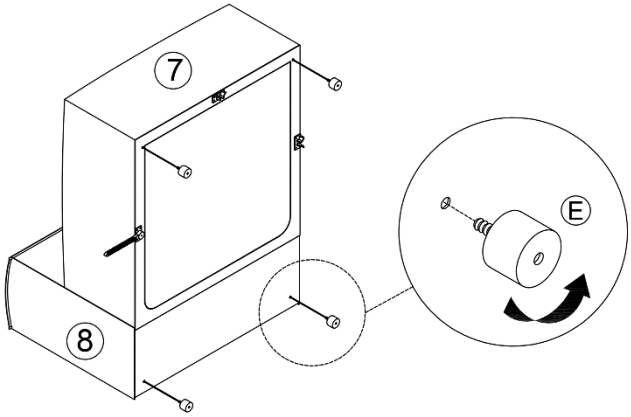	**Krok 3:** - Připevněte 4 plastové nožičky (**E**) pod střední pohovku. - Pootáčejte plastové nožičky až na dno sedáku.
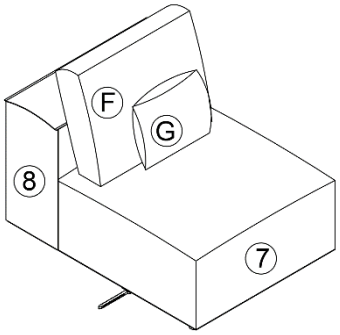	**Krok 4:** - Hotová střední pohovka.

Sestavení stoličky

Obrázek	Krok sestavení
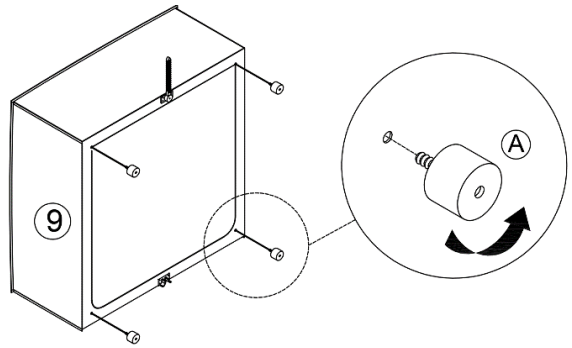	**Krok 1:** - Připevněte 4 plastové nohy (**E**) pod stoličku (9). - Otočte plastové nožičky až na dno sedáku.
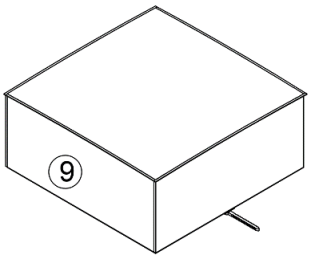	**Krok 2:** - Hotový stolička.

Spojování a oddělování modulů

Obrázek	Krok
	- **Spojení modulů:** Jednoduše zasuňte modul s háčky (**1**) do úchytu (**2**) druhého modulu. - **Oddělení modulů:** Zvedněte modul za háček (**1**), dokud se neuvolní z držáku (**2**). Poté modul vyjměte z jeho pozice.

Možnosti kombinace (příklady)

Jednotlivé moduly lze spojovat individuálně. Na obrázcích ukazujeme několik možností kombinací, další kombinace jsou také možné.

Označení
Modulární pohovka VERONA L vpravo 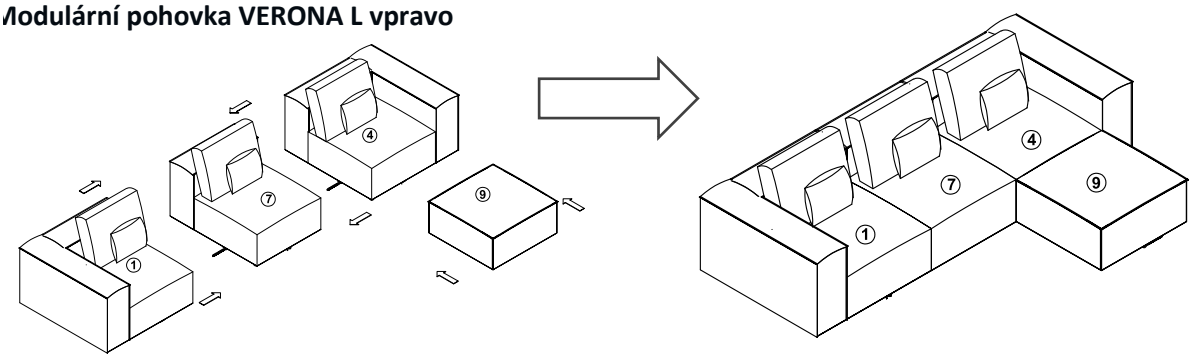

Označení
Modulární pohovka VERONA L vlevo

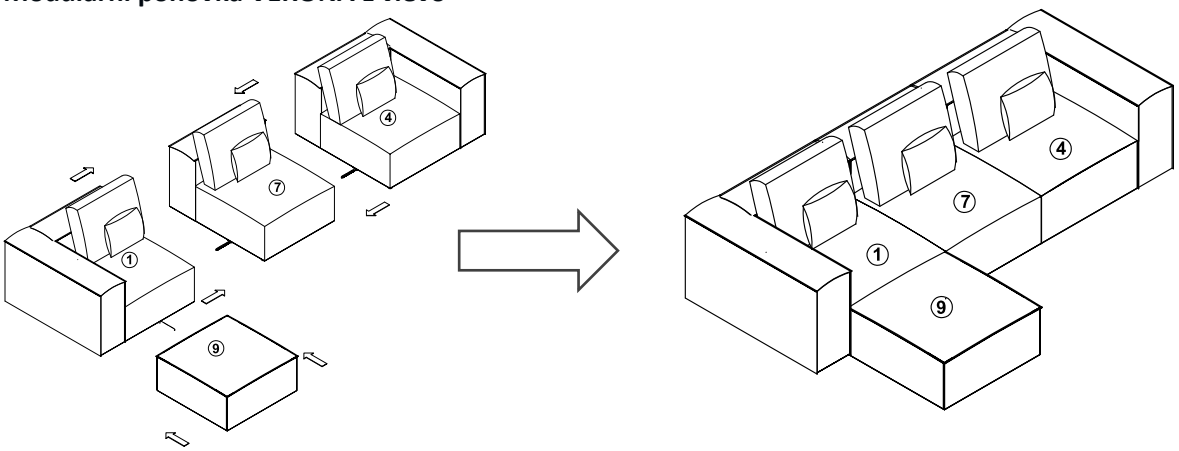

Modulární pohovka VERONA S	Modulární pohovka VERONA (rohová pohovka a taburet)	Modulární pohovka VERONA (střední pohovka a taburet)

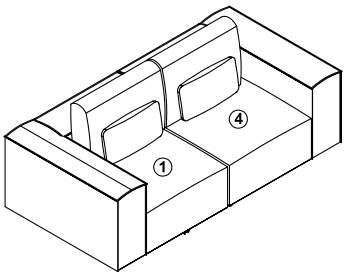

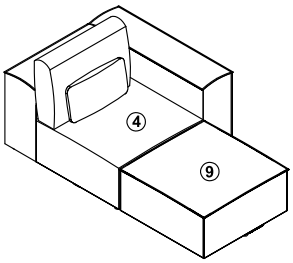

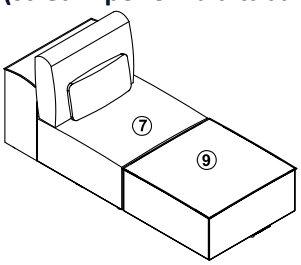

6. Použití

6.1. Bezpečnostní pokyny

Následující informace týkající se bezpečnosti a zdraví je nutné pečlivě přečíst.

Nebezpečí zranění
Nesprávné zacházení při používání může vést ke zranění.

- Nepoužívejte poškozený výrobek.
- Ne provádějte žádné úpravy produktu.
- **Nebezpečí převrácení a pádu!** Produkt není dětská hračka, lezecká stěna ani sportovní zařízení. Jednotlivé prvky produktu se mohou při jednostranném zatížení převrátit, což může mít za následek smrt.
- Děti se mohou při hraní s výrobkem nebo při zvedání na výrobek zranit.
- **Nebezpečí převrácení a pádu!** Nestoupejte na polstrování sedáku.
- **Nebezpečí převrácení a pádu!** Nesedejte si na boční opěrky.
- **Nebezpečí převrácení a pádu!** Nesedejte si na polstrování opěradla.
- **Nebezpečí skřípnutí!** Při spojování modulů dávejte pozor, aby se mezi krokosvorky nedostaly ruce nebo prsty.
- **Nebezpečí udušení!** Dbejte na to, aby se uvnitř modulů neskrývaly děti ani zvířata.
- Před každým použitím zkontrolujte, zda produkt nevykazuje viditelné poškození.
- V pravidelných intervalech kontrolujte spoje a upevnění.

6.2. První uvedení do provozu

Před prvním uvedením do provozu zkontrolujte, zda produkt není poškozen. Produkt smí být používán pouze v nepoškozeném stavu.

6.3. Provoz

Před použitím produktu zkontrolujte

- je v řádném stavu.
- zda jsou moduly pevně spojeny.
- že jsou zipy pod moduly zapnuté.

Krokodýlí háčky (spojovací háčky)

Pokud namontovaný krokodýlí háček není potřeba, lze jej snadno otočit na stranu nebo dozadu.

6.4. Skladovací místo

- Produkt skladujte výhradně v suchých, před povětrnostními vlivy chráněných a dobře větraných prostorách.

7. Odstraňování poruch

Pokud se při provozu vyskytnou následující poruchy, zkontrolujte prosím příčiny poruchy podle následující tabulky. Pokud poruchu nelze odstranit pomocí uvedených opatření, produkt vyřaďte z provozu.

Porucha	Možná příčina	Řešení
Produkt se kýve nebo vibruje	- Produkt stojí na nerovném povrchu - Upevňovací šrouby se uvolnily - Upevňovací prvky (krokodýlí háčky) se uvolnily - Produkt je příliš zatížen	- Postavte produkt na rovný povrch - Utáhněte upevňovací šrouby - Znovu připojte moduly - Dodržujte mezní zatížení

Pokud se vyskytne další problém s produktem, kontaktujte nás.

8. Čištění a údržba

8.1. Bezpečnostní pokyny

Nebezpečí zranění
Nesprávné zacházení při provozu může vést k poškození



- Odstraňte veškeré nečistoty co nejdříve. (Čím déle budete čekat, tím těžší bude nečistoty odstranit).
- Potah může být poškozen působením vysoké teploty a UV záření.
- U čalouněného nábytku se může sedák vlivem neustálého zatížení změnit, což je normální jev a není důvodem k reklamaci.
- Také polštáře mění při neustálém používání svůj tvar, což rovněž není důvodem k reklamaci.
- Barva čalounění se může změnit v důsledku oděru barvy z látek, např. džínoviny, ani to však není důvodem k reklamaci.
- Při používání produktu může docházet k tvorbě prohlubní a záhybů.
- K odstranění rušivých nečistot nebo vlasů stačí produkt vysát.
- Použitím ploché hubice nebo měkkého kartáče na vysavači lze zabránit poškození materiálu.
- Pravidelnou péčí lze zabránit vzniku nepříjemných pachů.
- Produkt pravidelně čistěte a ošetřujte, bez ohledu na to, zda jsou na něm viditelné skvrny.
- Nečistěte látku parním čističem.
- K údržbě látky používejte čisticí prostředek vhodný pro čalouněný nábytek.



Upozornění týkající se tvorby žmolků:
Pilling vzniká, když se vlákna potahové látky smršťují a tvoří uzlíky. Proto se také nazývá uzlíkování nebo pilling a patří mezi přirozené známky opotřebení. Nejedná se tedy o známku nízké kvality, ale o výsledek každodenního namáhání. Trvanlivost potahové látky tím není nijak ovlivněna, protože žmolky jsou tvořeny pouze volnými vlákny.

Jak nejlépe odstranit žmolky?

- Váleček na odstranění žmolků
- Kartáč na žmolky
- Holicí strojek na žmolky



Poznámka k ležérnímu čalounění:
Pro zvláštní pohodlí a komfort je vhodná volná výplň. Výplň se přizpůsobí tvaru vašeho těla. Při zapadnutí do pohovky je zatížení ve srovnání s klasickou výplní silnější a dochází k tvorbě vln/záhybů. Jedná se o vlastnost typickou pro tento výrobek, nikoli o vadu.

Tvorba uzlíků, žmolků a vrásek není vadou kvality a nelze ji reklamovat.

9. Demontáž

9.1. Bezpečnostní pokyny

Nebezpečí poranění
Nesprávné zacházení při demontáži může vést ke zranění



- Produkt má vysokou hmotnost a velké rozměry, k demontáži jsou zapotřebí minimálně 2 osoby.
- Před demontáží zajistěte výrobek proti pádu.

Demontáž produktu se provádí v opačném pořadí než montáž. (**viz kapitola Montáž**)

10. Likvidace

10.1. Obecné pokyny



- Produkt a všechny jeho součásti zlikvidujte v souladu s místními a národními předpisy, aby nedošlo k poškození životního prostředí.
- Naše obaly jsou vyrobeny z ekologických materiálů. Lze je recyklovat a použít jako cenné suroviny. Obalový materiál (kartony, obaly na nečistoty atd.) zlikvidujte odděleně a řádně v souladu s platnými národními předpisy.
- V případě nejistoty ohledně likvidace se obraťte na výrobce.
- Informace o správné likvidaci získáte také v místních sběrných dvorech.

Home Deluxe GmbH
Schanzeweg 2
32312 Lübbecke
Německo
Tel.: +49 (0)5743 6181-0
www.home-deluxe-gmbh.de

GA-077-03_VERONA
2023/07